W części istniejącej, zwody pionowe wykonać w śladzie zwodów istniejących.

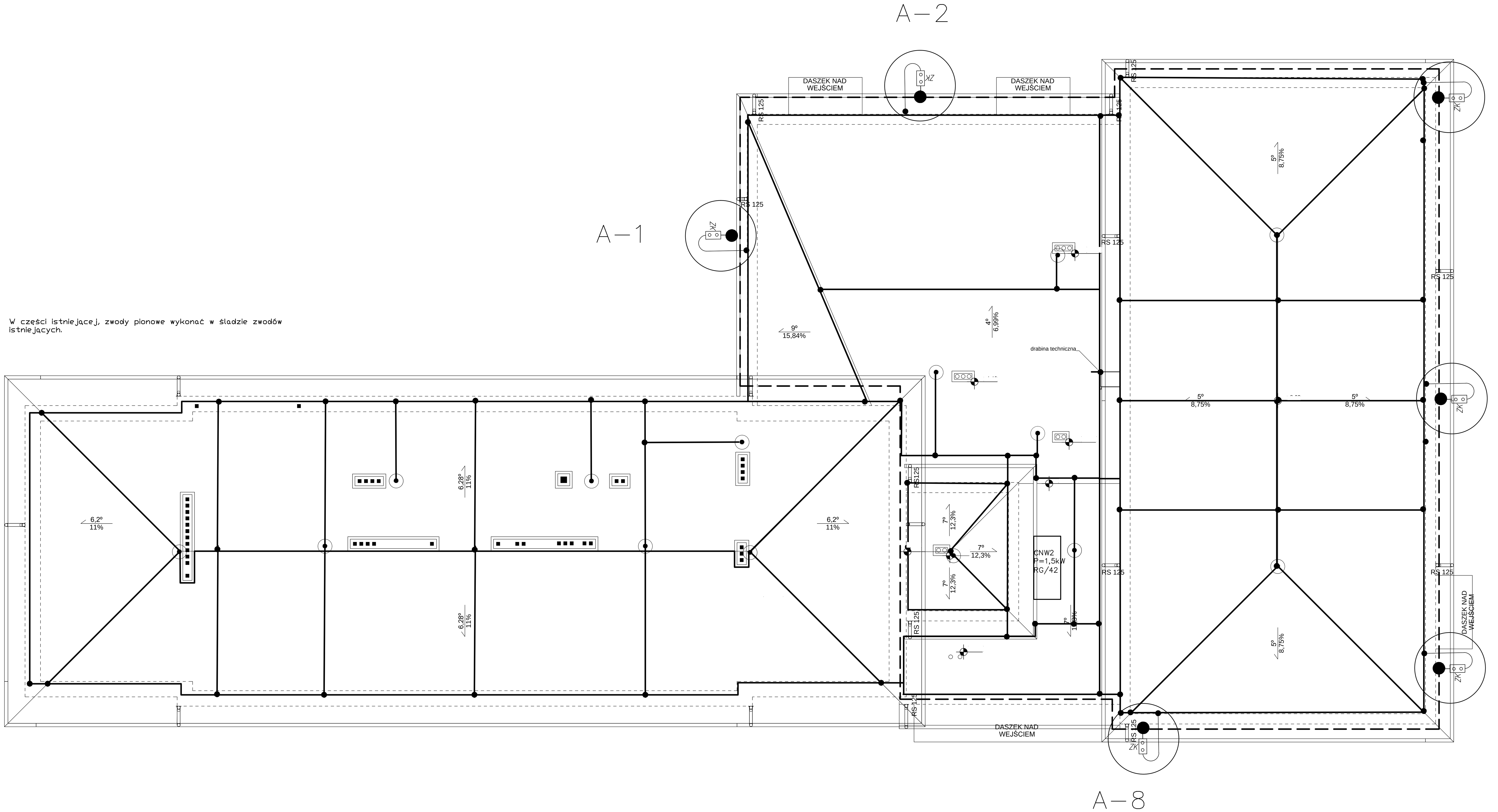

Zwody przy centralach wentylacyjnych

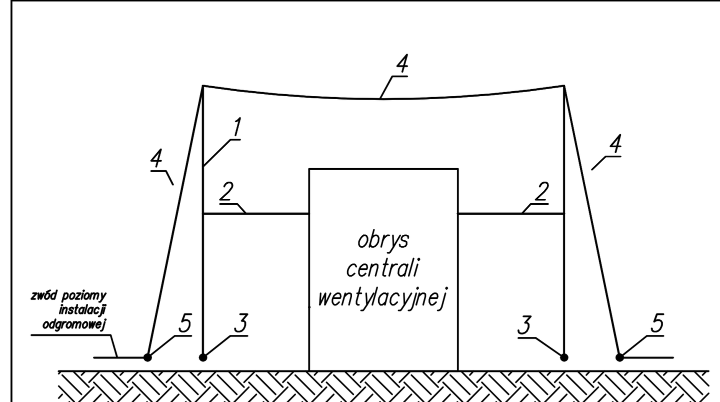

1. *Rura izolacyjna wsporcza h=3m zakonczona łącznikiem górnym*
2. *Wspornik dystansowy izolacyjny h=1m do bocznego mocowania rury izolacyjnej wsporczej*
3. *Podstawa betonowa ciężka z matą PCV z łącznikiem dolnym rur wsporczych*
4. *Linka odgromowa AlMgSi 50mm²*
5. *Tuleja łączeniowa linke odgromową z uziomem poziomym*

RZUT DACHU
INSTALACJE ELEKTRYCZNE

1. Dla obiektu przyjęto poziom IV ochrony odgromowej (LPL) i IV klasę urządzenia piorunochronnego (LPS) zgodnie z PN-EN 62305.
2. Na dachu budynku zwody wykonać drutem stalowym ocynkowanym ø 8 mm montowanych według zaleceń producenta materiału dachowego.
3. Przewody odprowadzające nalezy prowadzić po ścianach zewnętrznych budynku w zatynkowanych bruzdach w warstwie ocieplenia drutem stalowym ocynkowanym ø 8 mm w rurkach izolacyjnych ognioodpornych Ø50/5.
4. W miejscach oznaczonych"A" na planie wykonać, odgałęzienia drutem stalowym ocynkowanym Ø 8 mm stanowiące przewody odprowadzające instalacji piorunochronnej. W celu kontroli połączeń uziom-przewód uziemiający oraz wykonania pomiarów rezystancji uziemień należy wykonać skrzynki złącz kontrolnych. Skrzynki montowane w ziemi. Wywiewki dachowe należy zabezpieczyć za pomocą iglic H=30cm ponad wywiewkę.
5. Centrale wentylacyjne oraz kanały wentylacyjne należy zabezpieczyć za pomocą iglic odgromowych h=3m umiejscowionych w odległości 1m od central i kanałów.
6. Jako uziom należy wykonać uziom fundamentowy bednarką FeZn 30x4mm. W przypadku nie uzyskania wymaganej opornosci uziemienie nalezy dobić szpile w celu uzyskania wymaganej oporności. R ≤5Ω.
7. Kominy należy zabezpieczyć za pomocą iglic montowanych do ściany komina. Iglice wystające 30cm ponad komin.
8. Do zwodów poziomych należy podłączyć obróbki blacharskie oraz ławy i stopnie kominiarskie.

Iglica odgromowa h=3m

Zwody poziome

Uziom fundamentowy

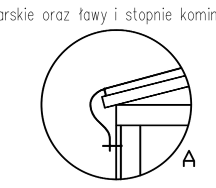

EKOBUD
PRZEDSIĘBIORSTWO PROJEKTOWO-BUDOWLANE "EKOBUD" s.c.
Dmosin Drugi nr 89 B, 95-061 Dmosin
PRACOWNIA PROJEKTOWA:
93-312 Łódź, ul. Tuszyńska 155

" UTWÓR CHRONIONY PRAWEM AUTORSKIM - WSZELKIE PRAWA ZASTRZEŻONE "

PROJEKT: **ROZBUDOWA SZKOŁY PODSTAWOWEJ W SKUŁACH WRAZ Z URZĄDZENIAMI BUDOWLANYMI**

LOKALIZACJA INWESTYCJI: **Skuły**
ul. Mszczonowska 3
96-321 Żabia Wola
dz. nr e. 34; obręb 0030 jedn. ewid.: 14052_2 Żabia Wola, obręb: 0030 Skuły

TYTUŁ RYSUNKU: **RZUT DACHU INSTALACJE ELEKTRYCZNE**			SKALA: **1:100**
			DATA: **Maj 2019**
BRANŻA: **INSTALACJE ELEKTRYCZNE**		PODPIS:	FAZA: **PW**
PROJEKTANT: Janusz Bojanowski	upr. bud.195/68, 248/89 WŁ w specjalności instalacji, sieci urządzeń elektrycznych		NR RYSUNKU: **E6**
ASYSTENT PROJ: mgr inż. Robert Nawrot			
SPRAWDZAJĄCY: inż. Zbigniew Wojnarowski	upr. bud. GP.II-8346-263/76 w specjalności instalacyjno - inżynieryjnej w zakr. sieci elektrycznych bez ograniczeń		NR STRONY: